Obiekt WD-14
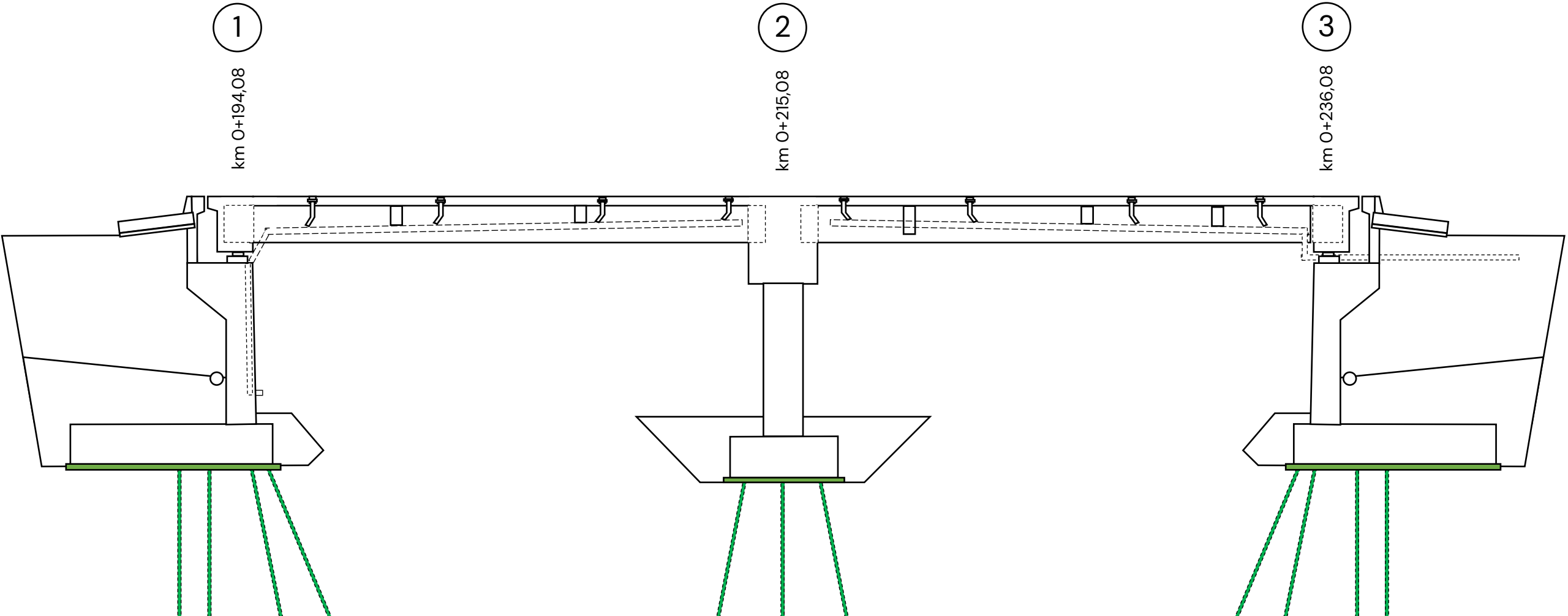
-roboty wykonane
-roboty w trakcie